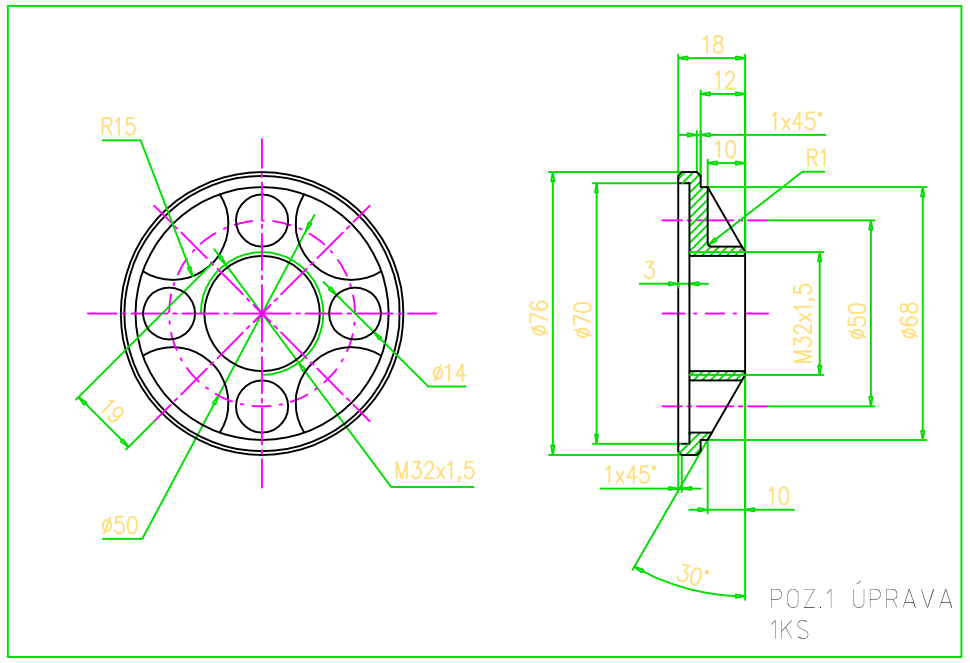

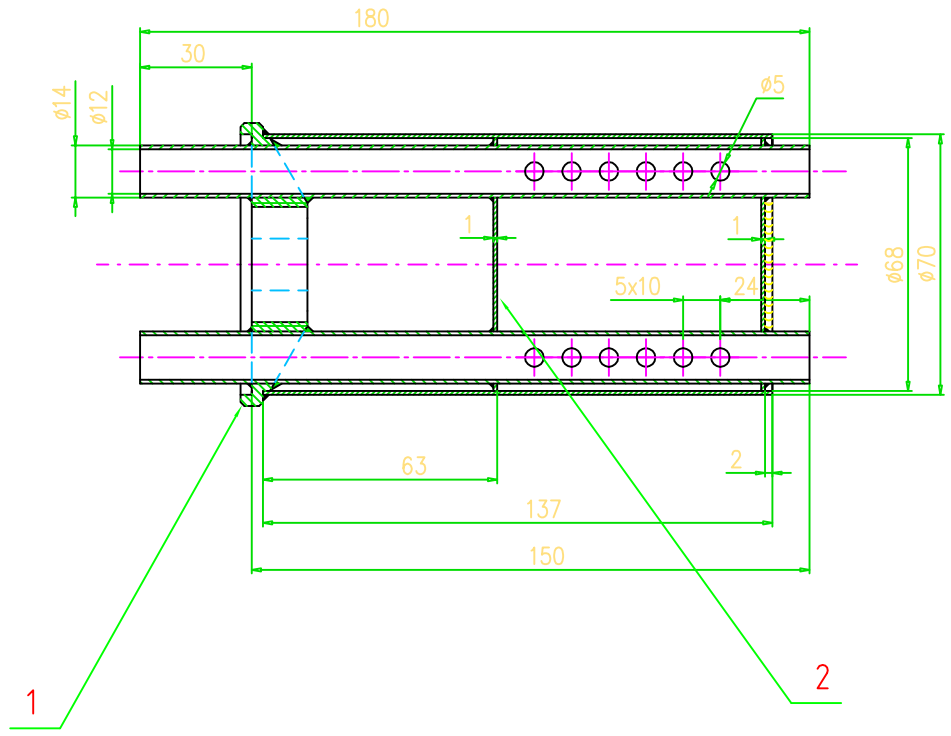

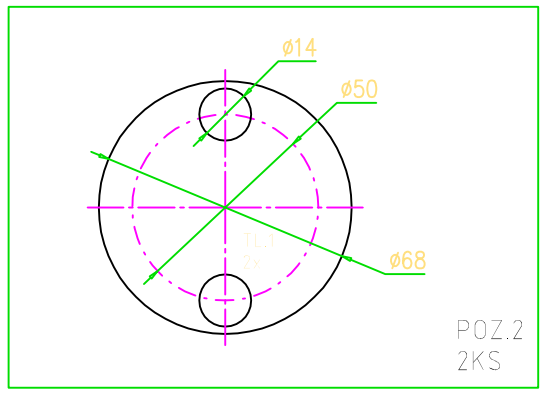

Číslo změny	Změna	Datum	Podpis
2			
1			

MALÝ ENGINEERING
Jenečská 18/228
16100 Praha6
mail:maly.engineering@iol.cz

Tento výkres je duševním majetkem firmy MALÝ Eng. Nesmí být kopírován a musí být vrácen na požádání. Tento výkres je důvěrný,nesmí být poskytnut třetí osobě, nesmí se podle něj vyrábět díly (a to ani modifikované) bezeouhlasu fy. MALÝ Eng.

tel./fax 318-522383
mobil 602-253181

150±0315	±0.4
30±0120	±0.3
6±030	±0.2
menší než 6	±0.1
Úhel	±30'
Hrany	0,3x45°

Dovolené úchylky pro netolerované a nedifkované rozměry

Materiál: 11 523	Rozměr: SVAREK	Kreslil: Malý	
Tepelné zpracování:		Datum: 04.06	
Povrchová úprava: ČERNÁ BARVA		Počet ks/sestava: 1	
Název součásti: TLUMICÍ DÍL		Hmotnost(kg):	
Měřítko: 1:1	Číslo výkresu: M01	List: list 8	Formát: A3