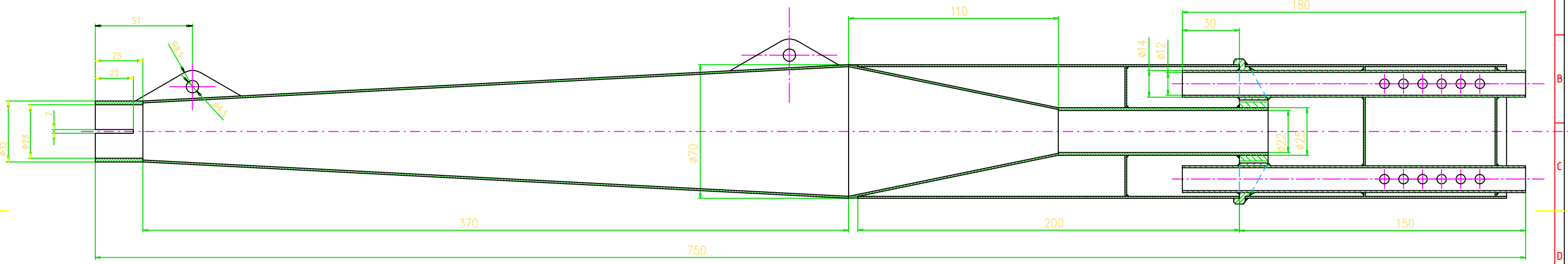

Číslo změny	Změna	Datum	Podpis
2			
1			

MALÝ ENGINEERING
Jenečská 18/228
16100 Praha6
mail:maly.engineering@iol.cz

Tento výkres je duševním majetkem firmy MALÝ Eng. Nesmí být kopírován a musí být vrácen na požádání. Tento výkres je důvěrný,nesmí být poskytnut třetí osobě, nesmí se podle něj vyrábět díly (a to ani modifikované) bezsouhlasu fy. MALÝ Eng.

tel/fax 318-522383
mobil 602-253181

Materiál	11 523
Rozměr	SVAREK
Kreslil	Malý
Tepelné zpracování	
Datum	04.06
Povrchová úprava	ČERNÁ BARVA
Počet ks/sestava	1
Hmotnost(kg)	
Název součástí	VÝFUK KPL.
Měřítko	1:1
Číslo výkresu	M00
List	list č
Formát	A31

120a315	±0.4
30a120	±0.3
6a30	±0.2
menší než 6	±0.1
Úhel	±30'
Hrany	0.3x45°

Dovolené úchylky pro netolerované a nekótované rozměry